Druckminderer aus Edelstahl TYP DM15

Beschreibung:

Druckminderer werden zur Regulierung des Versorgungsdruckes in einem System eingesetzt. Zum Ausgleich von unterschiedlichen Eingangsdrücken auf einen bestimmten Druck in der Ausgangsseite.

Produktmerkmale:

- geeignet für **flüssige & gasförmige nicht klebende Medien**
- Industrieausführung
- mit Steuerkolben und Stützring
- **Integrierter Manometeranschluss G 1/4" Zoll axial**
- Druckverstellung über nicht steigende Spindel
- Einbaulage beliebig

Anschluss:
1/4", 3/8", 1/2", 3/4", 1", 1 1/2", 2" Zoll

Temperatur:
-40C° bis +120°C

Druck:
Vordruck: bis 60,0 bar
Hinterdruck: 0,5 bar – 50,0 bar

Bauart:	Druckminderer mit Muffenanschlüssen
Gehäusewerkstoff:	Edelstahl 1.4408
Dichtung:	FKM / -10°C bis +120°C
	EPDM / -40°C bis +120°C
Innenteile:	Edelstahl 1.4404
Feder:	Edelstahl 1.4568
Einbaulage:	beliebig, vorzugsweise senkrecht
Vordruck:	bis zu 60,0 bar
Hinterdruck:	Typ 0: 5-30 bar
	Typ 1: 10-50 bar
	Typ 2: 0,5-15 bar (Membran Ausführung mit Sekundärentlüftung*)
	Typ 3: 0,5-15 bar (Membran Ausführung ohne Sekundärentlüftung*)
	Achtung: Typ 2 nur für neutrale Gase (z.B. Druckluft) geeignet!
Anschluss:	Innengewinde nach DIN EN ISO 228 BSP-P
Option:	Wandhalterung zur Montage

*** Was ist eine Sekundärentlüftung und wozu dient sie?**
Die Sekundärentlüftung ist eine zusätzliche Bohrung, meist in der Federhaube des Druckminderers.
Bei Druckminderern mit Sekundärentlüftung kann der Hinterdruck auch bei Nullverbrauch, also bei geschlossenem Abnehmer, abgesenkt werden.
Beim Absenken des Druckes entweicht das Medium durch die besagte Bohrung ins Freie. Es bietet sich daher an, Druckminderer mit Sekundärentlüftung nur bei neutralen Gasen wie beispielsweise Druckluft zu verwenden.

Abmessungen:

Nennweite	DN	8	10	15	20	25	40	50
Anschluss	Zoll	1/4"	3/8"	1/2"	3/4"	1"	1 1/2"	2"
Vordruck	bar	60	60	60	60	60	60	60
Hinterdruck Typ 0	bar	5-30	5-30	5-30	5-30	5-30	5-30	5-30
Hinterdruck Typ 1	bar	10-50	10-50	10-50	10-50	10-50	10-50	10-50
Hinterdruck Typ 2 / 3	bar	0,5-15	0,5-15	0,5-15	0,5-15	0,5-15	0,5-15	0,5-15
Einbaumaße in mm	L	68	68	60	78	102	136	136
	H	120	120	120	180	215	260	270
	h	40	40	40	40	56	63	70
	SW	26	26	26	32	44	58	70
Wandhalterung (Option)	L1	38	38	38	51	61	85	85
	H1/H2	18/62	18/62	18/62	18/58	22/80	15	15
	B/B1	5,5	5,5	5,5	6,5	8,5	10,5/90	10,5/90
KVS Wert	m3/h	1,6	1,6	1,6	3,4	5,5	12,7	12,7
nach DIN EN 60534-2-3								
Gewicht	kg	1,1	1,1	1,1	2,5	4,5	8,1	8,8

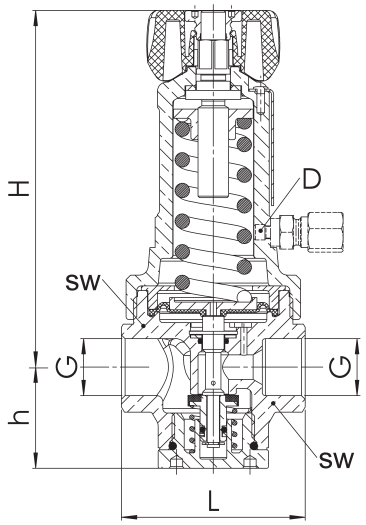

Optional Wandhalterung:

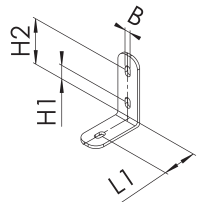

Abbildung gilt für DN8 bis DN25

für DN8 bis DN15
Artikelnummer: WH01000001

für DN20
Artikelnummer: WH01000004

für DN25
Artikelnummer: WH01000005

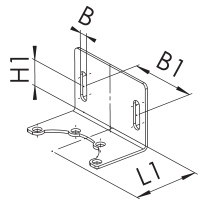

Abbildung gilt für DN40 bis DN50

für DN40 bis DN50
Artikelnummer: WH01000007

Aufbau Artikelnummer:

Ausführung	Einstellbereich	Dichtung	Größe
DM15	00 – 5-30 bar **01 – 10-50 bar** 02 – 0,5 – 15 bar (Membran-Ausführung mit Sekundärentlüftung – nur für neutrale, gasförmige Medien)* 03 – 0,5 – 15 bar (Membran-Ausführung ohne Sekundärentlüftung – für flüssige & gasförmige Medien)	**00 – FKM** 01 – EPDM	01 – 1/4" 02 – 3/8" 03 – 1/2" **04 – 3/4"** 05 – 1" 07 – 1 1/2" 08 – 2"
Beispiel Nr. DM15010004:			
DM15	**01**	**00**	**04**

Druckminderer aus Edelstahl
Innenteile aus Edelstahl
Einstellbereich: 10 – 50 bar
Anschluss: Innengewinde
Dichtung: FKM
Größe: 3/4"

***Achtung: Typ 2 nur für neutrale Gase (z.B. Druckluft) geeignet!**
Abbildung ähnlich, technische und maßliche Änderung vorbehalten.