Dreiteiliger-Kugelhahn Edelstahl TYP GK04

Beschreibung:

Dreiteiliger-Kugelhahn mit Gewindeanschluss oder Anschweißende aus Edelstahl mit vollem Durchgang. Edelstahl-Kugel und Griff zum Absperren von Systemen.

Produktmerkmale:

- geeignet für neutrale und nicht neutrale **flüssige und gasförmige Medien**
- dreiteiliges Gehäuse
- ausblassichere Schaltspindel
- einstellbare Stopfbuchse
- Druckgeräterichtlinie

Anschluss:	**Konstruktion:**	**Druck:**
1/4", 3/8", 1/2", 3/4", 1", 1 1/4", 1 1/2", 2", 2 1/2", 3" Zoll	voller Durchgang	0 – 64 bar – je nach Ausführung

Bauart:	dreiteiliges Gehäuse mit vollem Durchgang
Gehäusewerkstoff:	Edelstahl 1.4408
Kugelwerkstoff:	Edelstahl 1.4401
Kugeldichtung:	PTFE
Schaltwellendichtung:	PTFE
Hebelgriff:	Edelstahl 1.4301
Temperatur:	allgemein -20°C bis +180°C (abhängig vom Betriebsdruck)
Druckgeräterichtlinie:	PED DN6-DN25 Kat. 0 PED DN32-DN80 Kat. 2

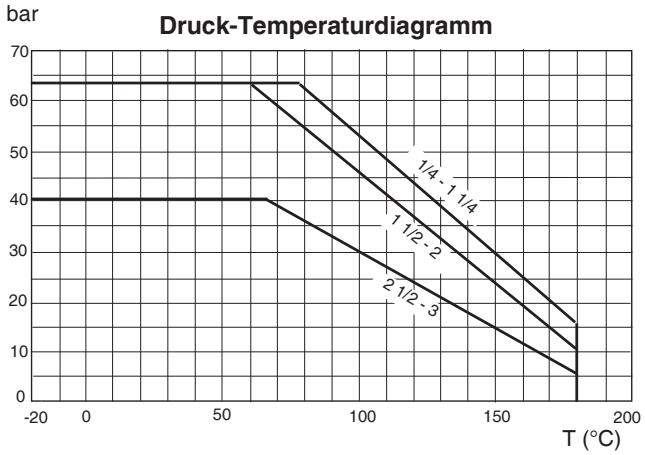

Bemerkung: Stopfbuchsenmutter muss in zeitlichen Abständen nachgezogen werden.

Nr.	Benennung	Werkstoff
1	Gehäuse	1.4408
2	Kugeldichtung	PTFE
3	Kugel	1.4401
4	Skt.-Mutter	1.4301
5	Federring	1.4301
6	Skt.-Schraube	1.4301
7	Nippel / Flansch	1.4408
8	Spindeldichtung	PTFE
9	Spindel	1.4401
10	Spindelpackung	R PTFE
11	Mutter	1.4301
12	Griffmutter	1.4301
13	Griff	1.4301
14	Griffüberzieher	Kunststoff
15	Gehäusedichtung	PTFE
16	Federring	1.4301

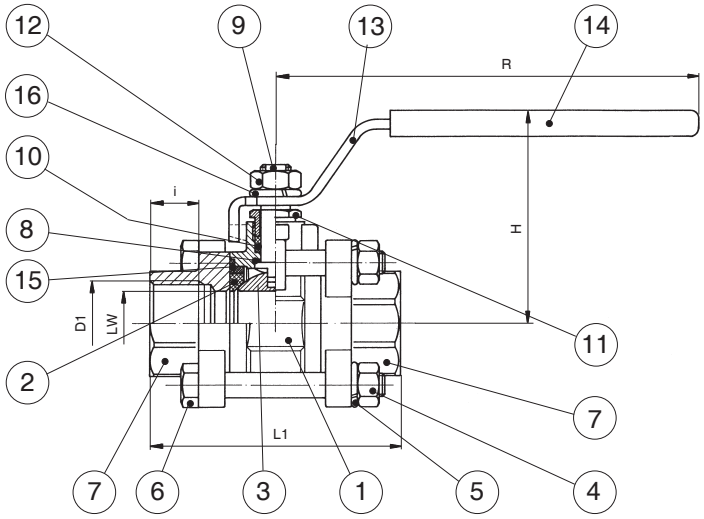

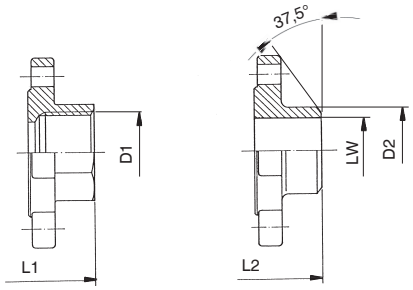

GK0400 GK0401

Abmessungen:

DN	LW	PN	D1	D2	L1	L2	i	H	R
			ISO 7/1						
8	10	64	Rp 1/4"	14,0	60	70	13,0	51	100
10	10	64	Rp 3/8"	17,2	60	58	13,0	51	100
15	15	64	Rp 1/2"	21,4	75	64	16,0	60	130
20	20	64	Rp 3/4"	27,0	80	78	18,0	64	130
25	25	64	Rp 1"	33,8	90	86	19,5	72	165
32	32	64	Rp 1 1/4"	42,5	110	104	22,0	78	165
40	40	64	Rp 1 1/2"	48,4	120	119	24,0	86	190
50	50	64	Rp 2"	60,4	140	133	24,0	94	190
65	65	40	Rp 2 1/2"	76,2	185	165	31,0	132	250
80	80	40	Rp 3"	90,0	205	184	32,0	142	250

Artikelnummer:

Typ	Ausführung	Dichtung	Größe
GK04	**00 – Innengewinde** 01 - Anschweißende	**00 – PTFE**	01 – 1/4" 02 – 3/8" 03 – 1/2" 04 – 3/4" **05 – 1"** 06 – 1 1/4" 07 – 1 1/2" 08 – 2" 09 – 2 1/2" 10 – 3"

Beispiel Nr. GK04000005:

GK04	**00**	**00**	**05**

Dreiteiliger Gewinde-Kugelhahn aus Edelstahl
Ausführung: Innengewinde
Dichtung: PTFE
Größe: 1"

Abbildung ähnlich, technische und maßliche Änderung vorbehalten.