2/2 Wege Schrägsitzventil TYP SC02

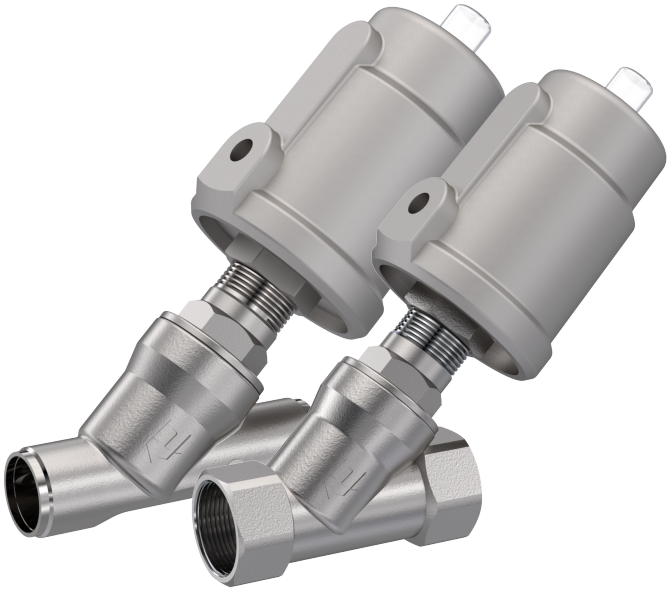

Beschreibung:

2/2 Wege Schrägsitzventil fremdgesteuert aus hochwertigem Edelstahl, erlauben einen Durchfluss des Mediums in eine Richtung und sperren oder entsperren das Rohrleitungssystem durch einen Steuerkolben welcher mit Druckluft gesteuert wird.

Produktmerkmale:

- geeignet für neutrale und nicht neutrale **flüssige und gasförmige Medien**
- Federkraft schließend
- **gegen Mediumstrom schließend**
- optische Stellungsanzeige
- Einbaulage beliebig

Anschluss:
3/8", 1/2", 3/4", 1", 1 1/4", 1 1/2", 2", Zoll oder mit Anschweißende DN11850-R2

Konstruktion:
NC – Federkraft schließend

Druck:
0 – 16 bar – je nach Ausführung

Bauart:	Schrägsitzventil mit pneumatischem Antrieb
Gehäusewerkstoff:	Edelstahl 1.4408
Steuerkopf:	Edelstahl 1.4408
Dichtung:	PTFE
Spindeldichtung:	PTFE
Druck:	0 – 16 bar (siehe Tabelle)
Steuerdruck:	Min. 4 - 10 bar
Temperatur:	allgemein: -10°C bis +60°C Medium: - 10°C bis +180°C
Einbaulage:	beliebig
Viskosität:	Max. 600 mm^2/s

Abmessungen:

DN	H/La	G1	D	R	Antrieb	Druck in bar	Kv-Wert m^3/h
10	121	G1/8	62	34	50 mm	0 – 16	4,7
15	121	G1/8	62	34	50 mm	0 – 16	4,7
20	125	G1/8	62	34	50 mm	0 – 10	9,5
25	153	G1/8	77	41,5	63 mm	0 – 8	18,1
32	178	G1/4	98	52	80 mm	0 – 11	23,1
40	185	G1/4	98	52	80 mm	0 – 8	32,9
50	213	G1/4	121	63	100 mm	0 – 9	52,8

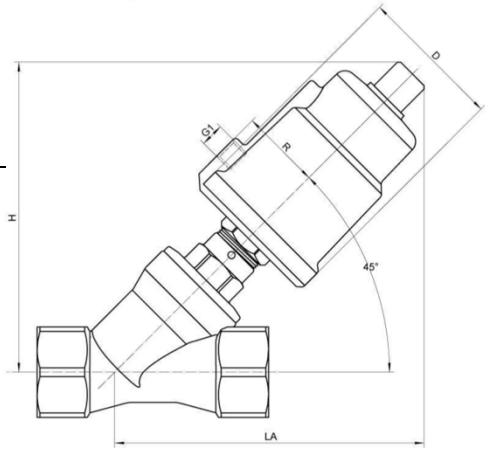

Gewinde

DN	L1	LB	SW	G	t
10	74	25,5	22/ 6-kt	3/8"	10
15	74	25,5	25/ 6-kt	1/2"	11,5
20	84	29	31/ 6-kt	3/4"	14
25	100	33,5	39/ 6-kt	1"	15
32	112	36	50/ 8-kt	1 1/4"	18
40	126	41	56/ 8-kt	1 1/2"	18
50	146	46	68/ 8-kt	2"	22

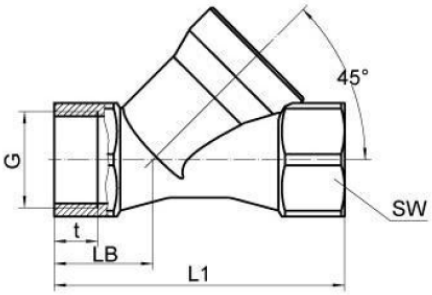

Anschweißende

DIN 11850 2

DN	L2	LB	I	d1 Ø	S
15	88	30	2	19	1,5
20	92	30	2,5	23	1,5
25	110	35	3	29	1,5
32	126	39	3	35	1,5
40	144	46	3	41	1,5
50	166	48	3	53	1,5

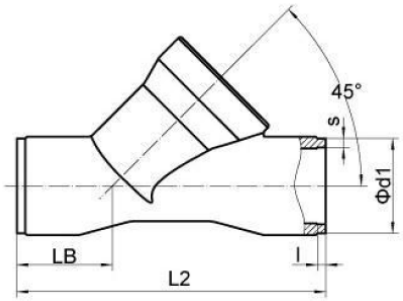

Funktionsbezeichnung:

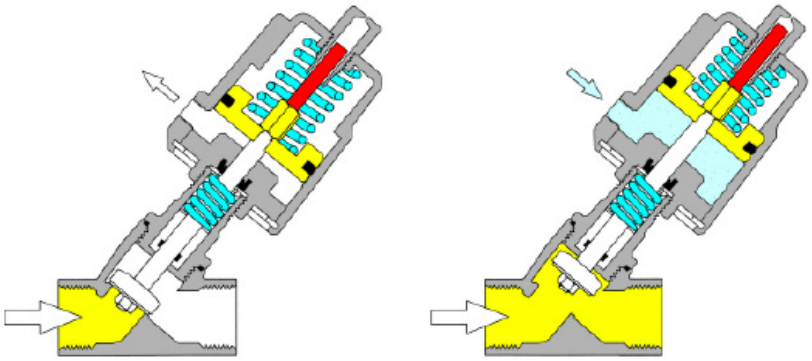

Artikelnummer:

Typ	Anschluss	Dichtung	Größe
SC02	**00 – Innengewinde** 01 – Anschweißende*	**00 – PTFE**	02 – 3/8" 03 – 1/2" **04 – 3/4"** 05 – 1" 06 – 1 1/4" 07 – 1 1/2" 08 – 2"

* mit Anschweißende erst ab 1/2"

Beispiel Nr. SC02000004:

SC02	**00**	**00**	**04**

Schrägsitzventil
Anschluss: Innengewinde
Dichtung: PTFE
Größe: 3/4"

Abbildung ähnlich, technische und maßliche Änderung vorbehalten.