Flansch Kugelhahn Edelstahl TYP FK06

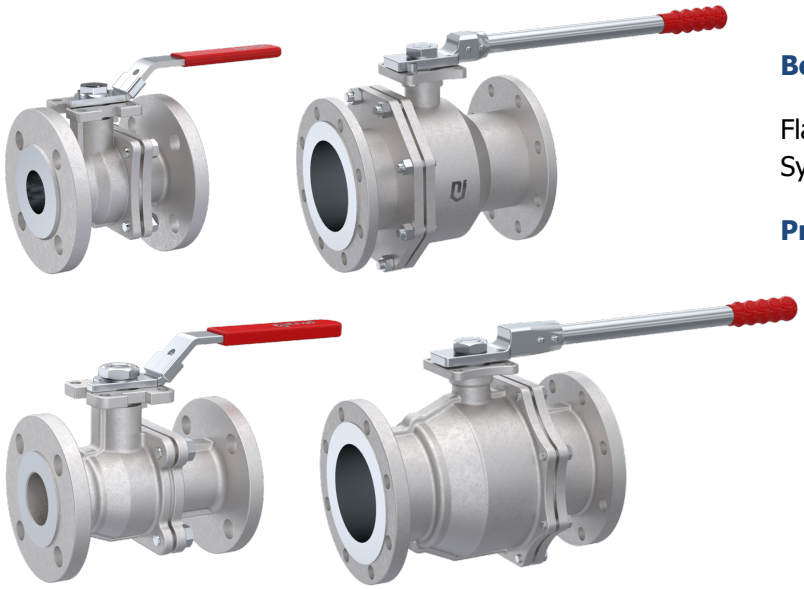

Beschreibung:

Flansch-Kugelhahn aus Edelstahl. Zum Absperren von Systemen. Ideal für den Maschinen- und Anlagenbau.

Produktmerkmale:

- geeignet für neutrale und nicht neutrale **flüssige und gasförmige Medien**
- Antistatikausführung
- gekammerte Dichtung
- Ausblassichere Schaltwelle
- Montageflansch nach DIN ISO 5211
- 97/23/CE - CE 0035 Risk Cat. II Modul D1
- nach EN 12516-1

Anschluss:	**Konstruktion:**	**Druck:**
DN15 – DN150	voller Durchgang	0 – 40 bar (je nach Ausführung)

Bauart:	zweiteiliges Gehäuse voller Durchgang
Kugelwerkstoff:	Edelstahl 1.4401 / AISI 316
Kugeldichtung:	PTFE
Temperatur:	-10°C bis +180°C (abhängig vom Betriebsdruck)
Druck:	PN16 / PN40
Betätigung:	Handhebel
Hebelgriff:	Edelstahl mit Kunststoffummantelung
Flanschanschlussmaße:	EN 1092-1 PN16 R.F. Version **FK06**
	ASME B16.5 ANSI 150 R.F. Version **FK0601**
Baulänge:	DIN EN 558-1 R 27 Version **FK06**
	ASME B16.10 Version **FK0601**
Zulassung:	ISO 9001: 2015, 2014/68/EU: CE Nr. 0035 Risikokategorie II Modul D1

Material DN15 – DN50:

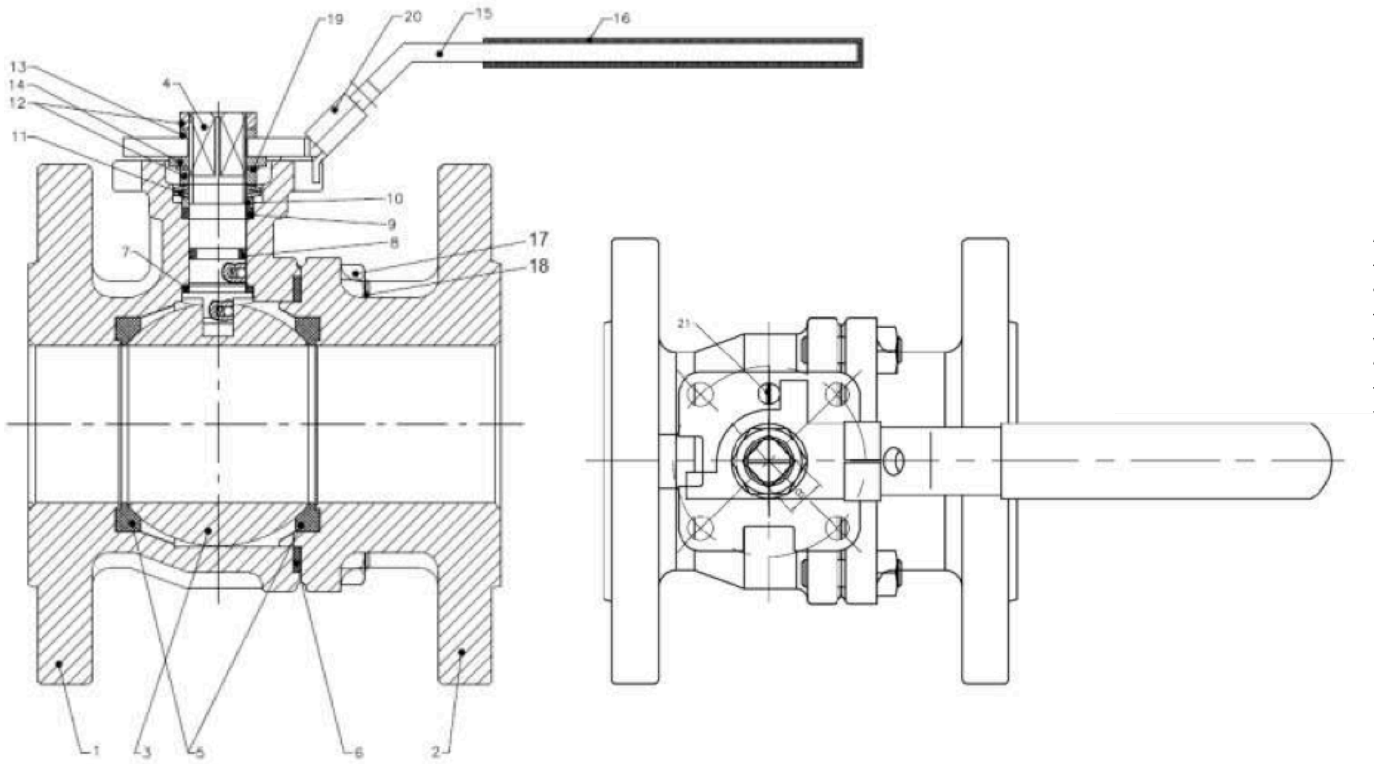

Nr.	Bezeichnung	Material
1	Gehäuse	Edelstahl 1.4408 / ASTM A351 CF8M
2	Gehäuse	Edelstahl 1.4408 / ASTM A351 CF8M
3	Kugel	Edelstahl 1.4401 / AISI 316
4	Spindel	Edelstahl 1.4401 / AISI 316
5	Sitz	PTFE mit 15% Glasfaser
6	Gehäusedichtung von DN15 bis DN32	PTFE mit 15% Graphit
6	Gehäusedichtung von DN40 bis DN50	Edelstahl 1.4350 / AISI 304 + Graphit
7	Anlaufscheibe	PTFE mit 15% Graphit
8	O-Ring	FKM
9	Dichtung	PTFE
10	Stopfbuchse	Edelstahl 1.4350 / AISI 304
11	Federnder Ring	Edelstahl 1.4310 / AISI 301
12	Mutter	Edelstahl 1.4350 / AISI 304
13	Unterlegscheibe	Edelstahl 1.4350 / AISI 304
14	Unterlegscheibe	Edelstahl 1.4350 / AISI 304
15	Griff	Edelstahl 1.4350 / AISI 304
16	Grifffüberzug	Plastik
17	Mutter	Edelstahl 1.4350 / AISI 304
18	Stehbolzen	Edelstahl 1.4350 / AISI 304
19	Federscheibe	Edelstahl 1.4350 / AISI 304
20	Verriegelungsvorrichtung	Edelstahl 1.4350 / AISI 304
21	Stopfen	Edelstahl 1.4350 / AISI 304

Material DN65 – DN100:

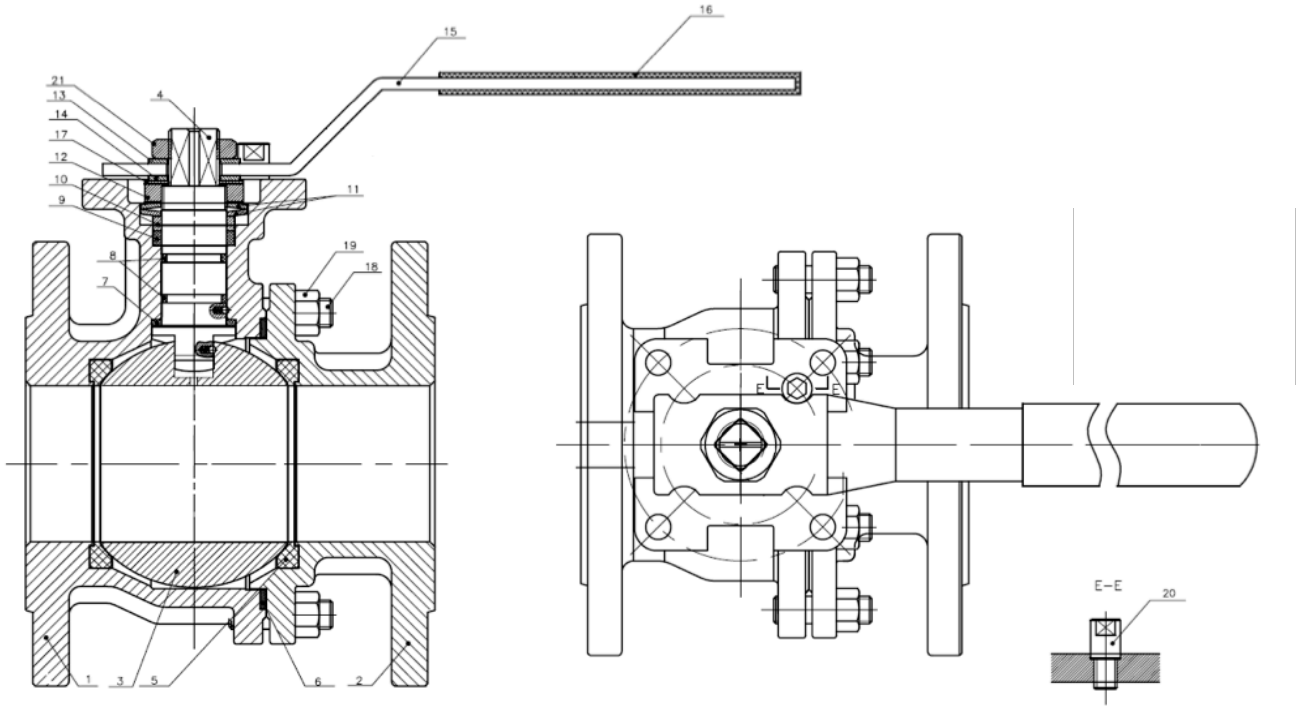

Nr.	Bezeichnung	Material
1	Gehäuse	Edelstahl 1.4408 / ASTM A351 CF8M
2	Gehäuse	Edelstahl 1.4408 / ASTM A351 CF8M
3	Kugel	Edelstahl 1.4401 / AISI 316
4	Spindel	Edelstahl 1.4401 / AISI 316
5	Sitz	PTFE mit 15% Glasfaser
6	Gehäusedichtung	Edelstahl 1.4350 / AISI 304 + Graphit
7	Anlaufscheibe	PTFE mit 15% Graphit
8	O-Ring	FKM
9	Dichtung	PTFE
10	Stopfbuchse	Edelstahl 1.4350 / AISI 304
11	Federnder Ring	Edelstahl 1.4310 / AISI 301
12	Mutter	Edelstahl 1.4350 / AISI 304
13	Unterlegscheibe	Edelstahl 1.4350 / AISI 304
14	Unterlegscheibe	Edelstahl 1.4350 / AISI 304
15	Griff	Edelstahl 1.4350 / AISI 304
16	Grifffüberzug	Plastik
17	Federscheibe	Edelstahl 1.4350 / AISI 304
18	Stehbolzen	Edelstahl 1.4350 / AISI 304
19	Mutter	Edelstahl 1.4350 / AISI 304
20	Stopfen	Edelstahl 1.4350 / AISI 304
21	Mutter Griff	Edelstahl 1.4350 / AISI 304

Druck-Temperatur-Diagramme:

FK06

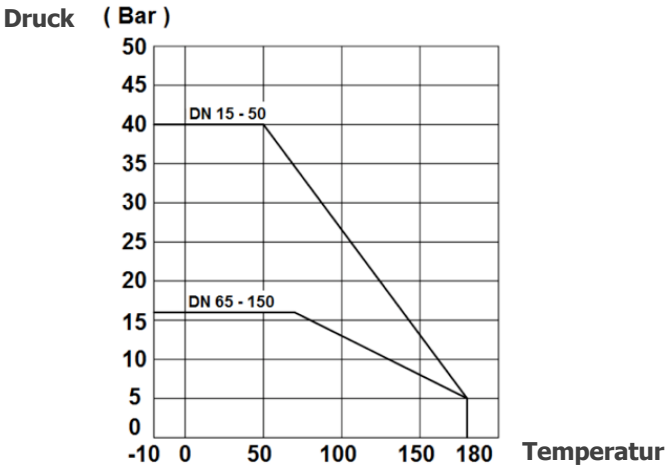

DN	Losbrechdrehmoment
15	6
20	8
25	10
32	14
40	20
50	30
65	36
80	60
100	95
125	150
150	210

FK0601

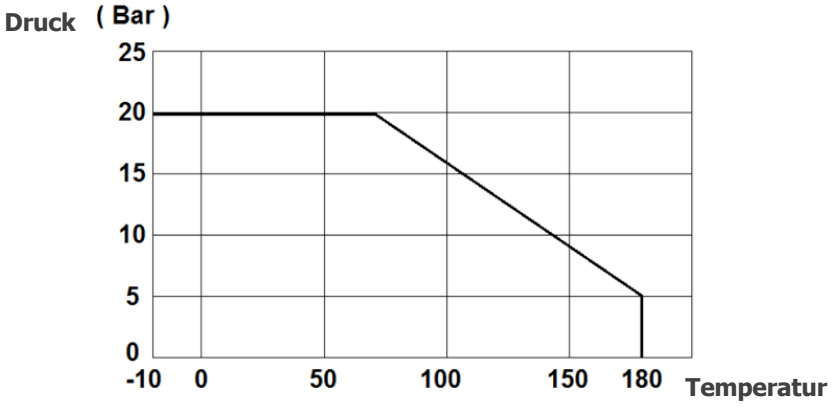

DN	NPS	Losbrechdrehmoment
15	1/2"	6
20	3/4"	8
25	1"	10
32	1 1/4"	14
40	1 1/2"	20
50	2"	30
65	2 1/2"	36
80	3"	60
100	4"	95
150	6"	210

Ausführung PN16/PN40

Ausführung ANSI150

Abmessungen:

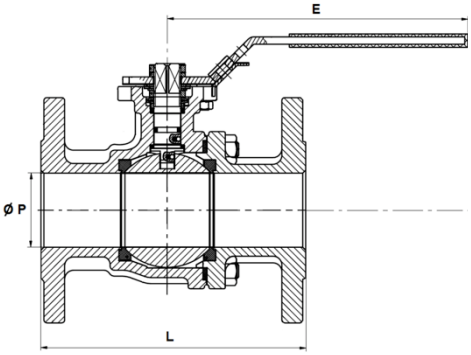

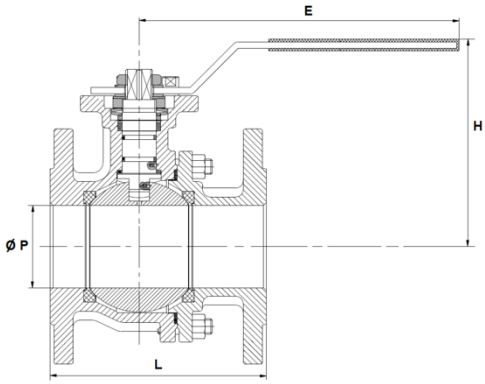

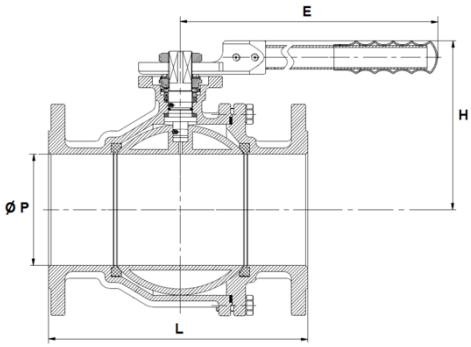

Ausführung DN15-50

DN65-100

DN125-150

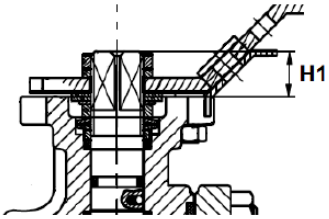

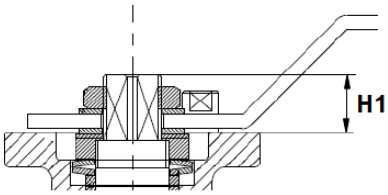

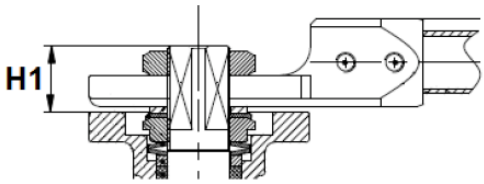

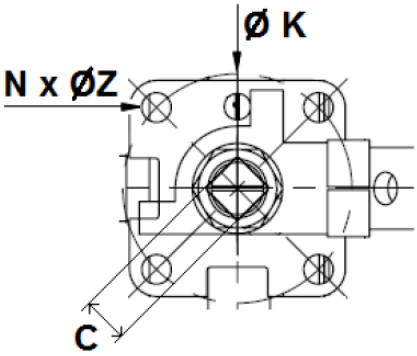

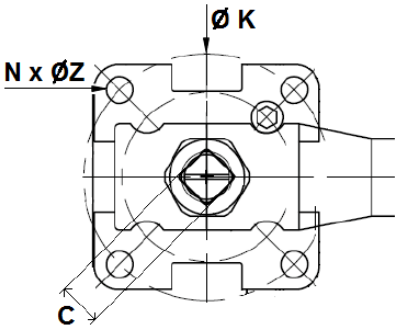

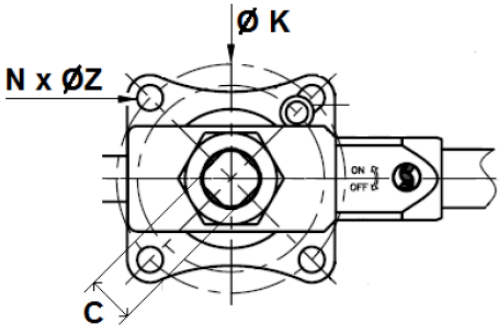

	PN16/40							PN16/40 & ANSI150				ANSI150						
DN	ØP	L	E	H	H1	PN	kg	C	ØK	ISO	N x ØZ	ØP	L	E	H	H1	PN	kg
15	15	115	161.2	82.7	11	40	2.2	9	42	F04	4x 6	15	108	111.5	75	11	20	1.58
20	20	120	161.2	83.2	10	40	3.02	9	42	F04	4x 6	20	117	137.5	82.5	9	20	1.84
25	25	125	161.2	88.2	11	40	3.79	11	50	F05	4x 7	25	127	137.5	87.5	10.5	20	2.85
32	32	130	204.5	111	16.5	40	5.74	14	50	F05	4x 7	32	140	160	107.5	14.5	20	3.65
40	40	140	204.5	112	16.5	40	6.79	14	70	F07	4x 9	40	165	205	108.5	14.5	20	6.30
50	50	150	204.5	120	16.5	40	9.33	14	70	F07	4x 9	50	178	205	116.5	14.5	20	8.15
65	65	170	325	160	21	16	15.2	17	102	F10	4x 11	65	190	323	160	21	20	12.8
80	80	180	325	170	21	16	19.6	17	102	F10	4x 11	80	203	323	170	21	20	17.0
100	100	190	325	186	21	16	27.4	17	102	F10	4x 11	100	229	323	186	21	20	29.0
125	125	325	520	211	34	16	38.9	27	125	F12	4x 14	--	--	--	--	--	--	--
150	150	350	620	228	34	16	50.8	27	125	F12	4x 14	150	394	620	228	34	20	55.8

Aufbau Artikelnummer:

Ausführung	Flansch	Dichtung	Nennweite
FK06	00 – PN16/40 **01** – ANSI150	**00** - PTFE	03 – DN15 04 – DN20 05 – DN25 **06** – DN32 07 – DN40 08 – DN50 09 – DN65 10 – DN80 11 – DN100 12 – DN125* 13 – DN150

Beispiel Nr. FK06010006:

FK06	**01**	**00**	**06**

Kugelhahn aus Edelstahl Typ FK06

Flansch:	ASME B16.5 ANSI 150 R.F.
Dichtung:	PTFE
Nennweite:	DN32

*Nur bei PN16/40 möglich

Abbildung ähnlich, technische Änderung vorbehalten.