Dampf-Druckminderer Flansch TYP DM22

Beschreibung:

Dampf-Druckminderer aus Edelstahl werden zur Regulierung des Versorgungsdruckes in einem System eingesetzt. Zum Ausgleich von unterschiedlichen Eingangsdrücken auf einen bestimmten Druck in der Ausgangsseite.

Produktmerkmale:

- geeignet für **Dampf und Heißwasseranwendungen**
- **auch für Luft & neutrale nicht brennbare Gase sowie aggressive Wasseranwendungen geeignet**
- Industrieausführung – Vollmetall
- Manometeranschluss G 1/4" Zoll axial beidseitig für Ausgangsdruck
- Kolbengesteuert & federbelastet mit Vordruckkompensation
- Einbaulage beliebig, vorzugsweise Federhaube nach unten

Anschluss:
DN15, DN20, DN25, DN32, DN40, DN50

Temperatur:
+20°C bis +200°C

Druck:
Vordruck: bis 16,0 bar
Hinterdruck: 0,3 bar – 10,0 bar - je nach Ausführung

Konform mit Druckgeräterichtlinie 2014/68/EU

Bauart:	Kolben-Druckminderer
Gehäusewerkstoff:	Edelstahl 1.4408
Federhaube:	Edelstahl 1.4408
Dichtungen:	**TYP DM22** PTFE / EPDM / FEPM +20°C bis +200°C
Innenteile:	Edelstahl 1.4404 (medienberührte Teile)
Einbaulage:	beliebig, vorzugsweise Federhaube nach unten
Anschluss:	Flansche nach DIN 1092 PN40 (Optional ANSI & JIS Flansche)

Druckbereiche:

	Hinterdruck	Vordruck
Feder 00	0,3 bis 2,0 bar	bis 16,0 bar
Feder 01	2,0 bis 5,0 bar	bis 16,0 bar
Feder 02	4,0 bis 10,0 bar	bis 16,0 bar

Mindestdruckgefälle: Vor-/Nachdruck 0,3 bar

Abmessungen:

Nennweite	15	20	25	32	40	50
Flansch PN40	DN15	DN20	DN25	DN32	DN40	DN50
b	130	150	160	180	200	230
D	95	105	115	140	150	165
h1	48	53	58	70	75	83
h	116	116	116	116	219	219
Kvs-Wert m3/h	3,6	4,1	5,3	5,6	13,3	14,0
Gewicht kg	2,9	3,6	4,9	6,2	9,8	11,6
Niederdruck 0,3 bis 2,0 bar						
b	130	150	160	180	200	230
D	95	105	115	140	150	165
h1	48	53	58	70	75	83
h	150	150	151	151	262	262
Kvs-Wert m3/h	3,0	3,3	4,5	4,7	11,3	12,0
Gewicht kg	3,8	4,6	5,8	7,0	13,0	14,5

Standard

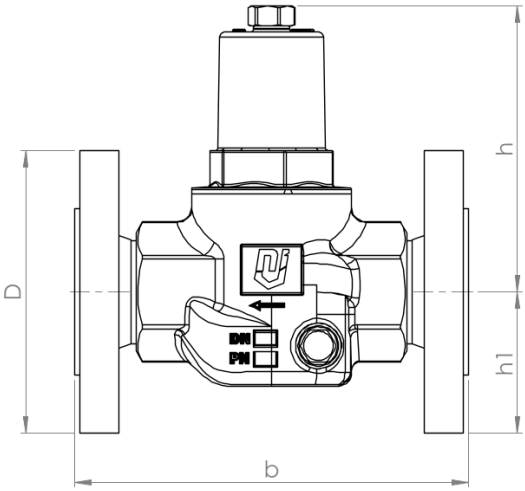

DN15-DN32

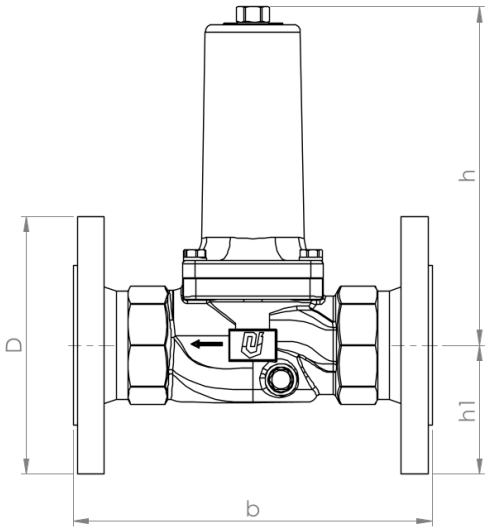

DN40-DN50

Niederdruck

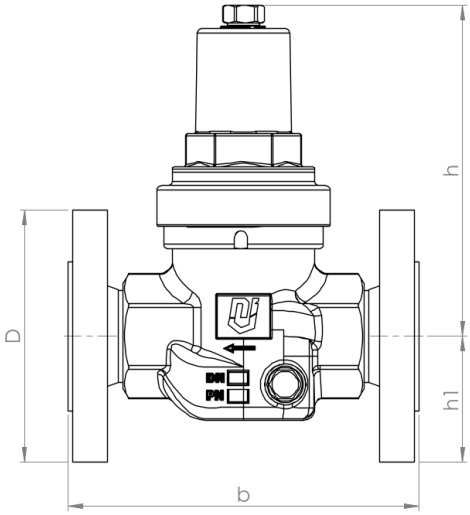

DN15-DN32

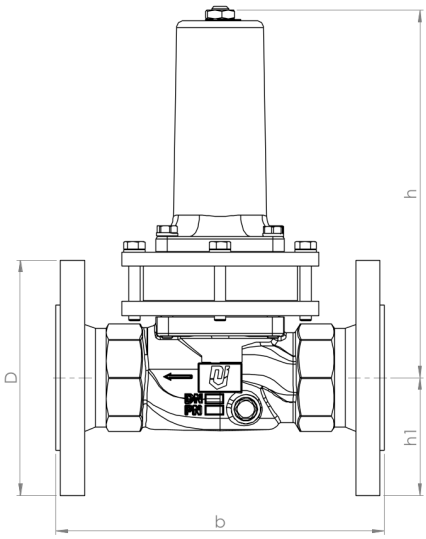

DN40-DN50

Durchflussdiagramm:

Federbereiche 2-5 & 4-10 bar:

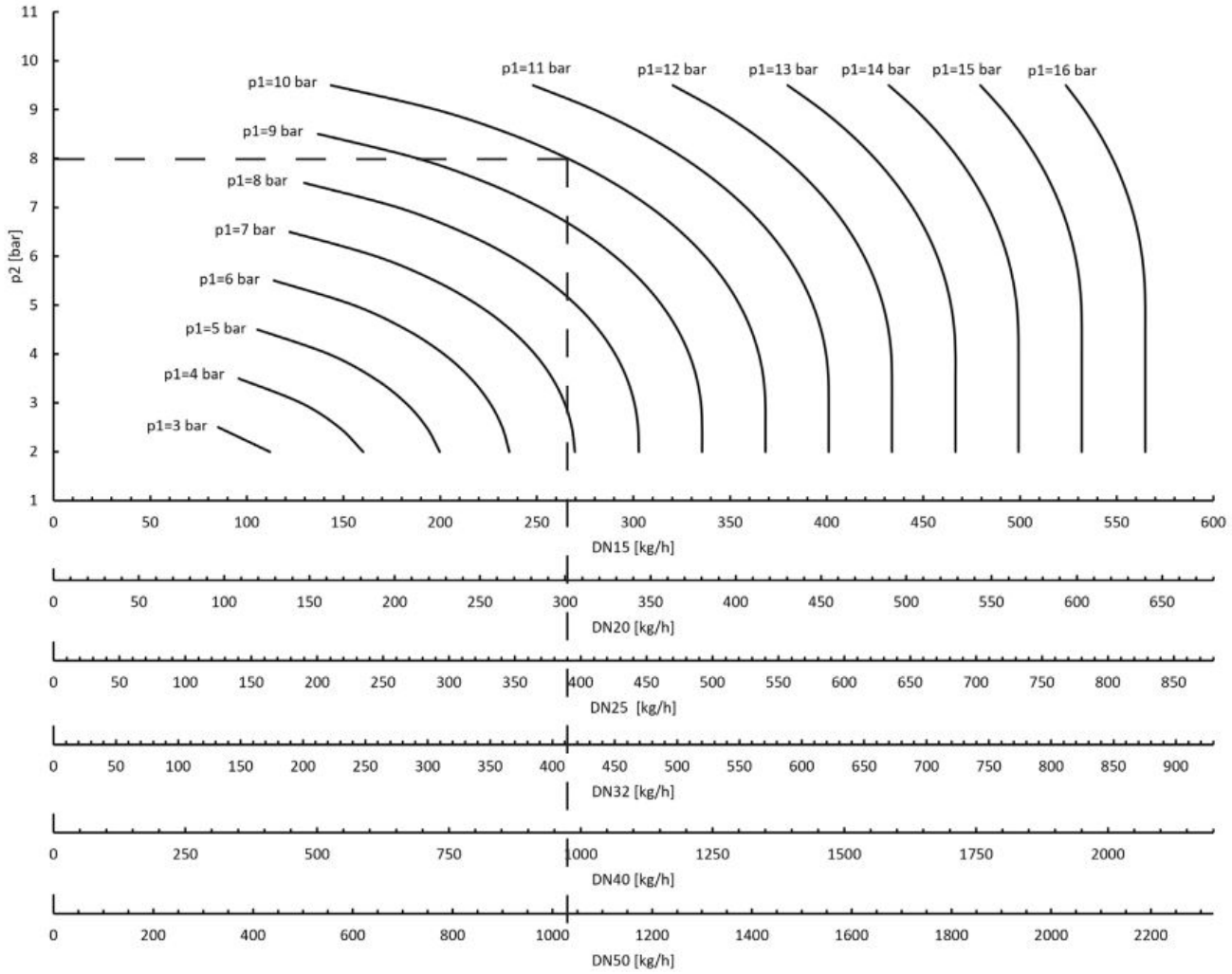

Auslegungsbeispiel:
Nennweitenbestimmung für einen Druckminderer mit Eingangsdruck (p1) von 10 bar und einen gewünschten Ausgangsdruck (p2) von 8 bar. Abhängig von dem benötigten Sattdampfmassenstrom kann die Nennweite abgelesen werden. Bei einer benötigten Menge von 350 kg/h muss ein Ventil der Nennweite DN25 verwendet werden (Massenstrom liegt links der gestrichelten Linie).

Federbereiche 0,3 – 2,0 bar:

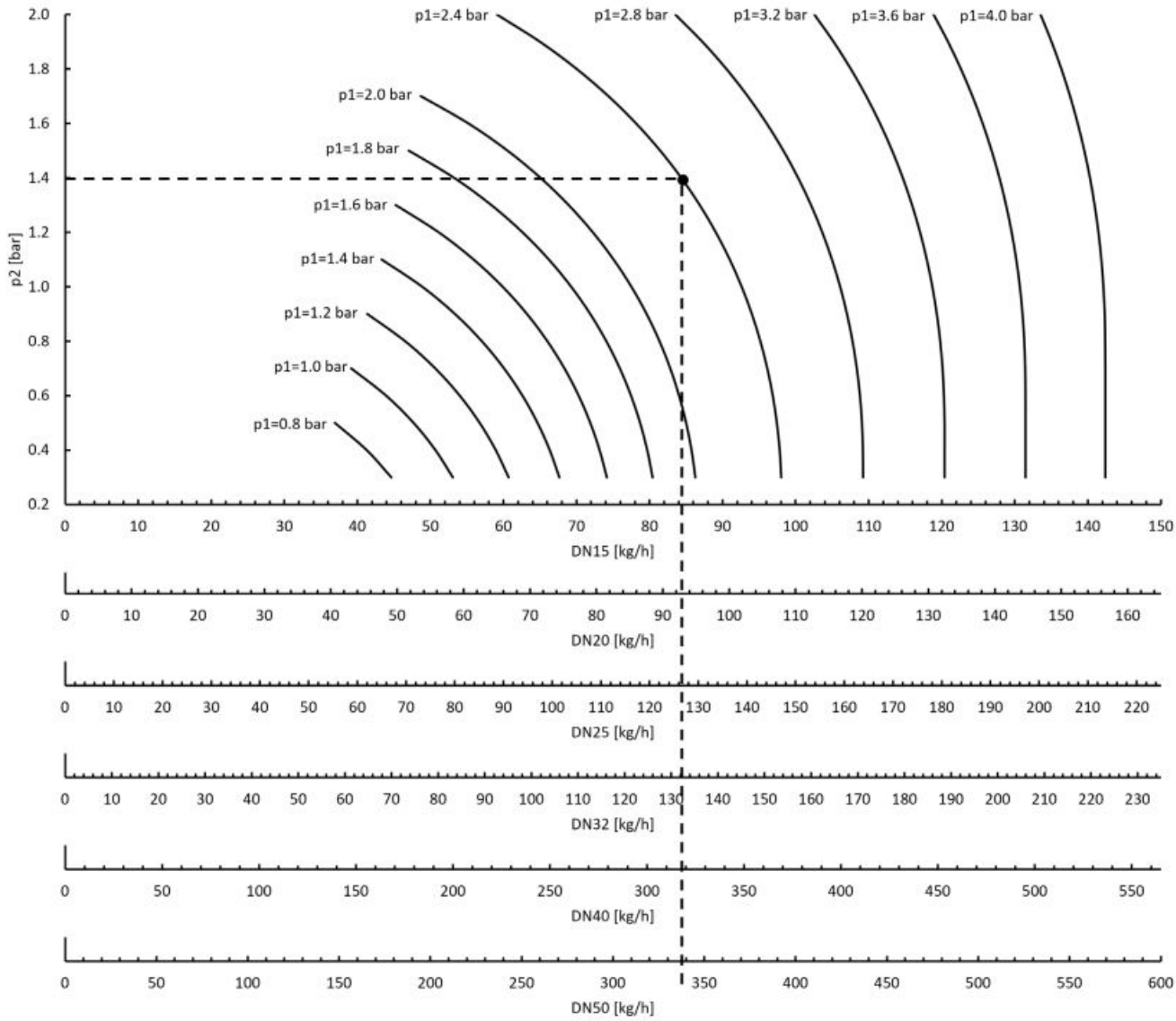

Auslegungsbeispiel:

Nennweitenbestimmung für einen Druckminderer mit Eingangsdruck (p1) von 2,4 bar und einen gewünschten Ausgangsdruck (p2) von 1,4 bar. Abhängig von dem benötigten Sattdampfmassenstrom kann die Nennweite abgelesen werden. Bei einer benötigten Menge von 300 kg/h muss ein Ventil der Nennweite DN40 verwendet werden (Massenstrom liegt links der gestrichelten Linie).

Durchflussgeschwindigkeit:

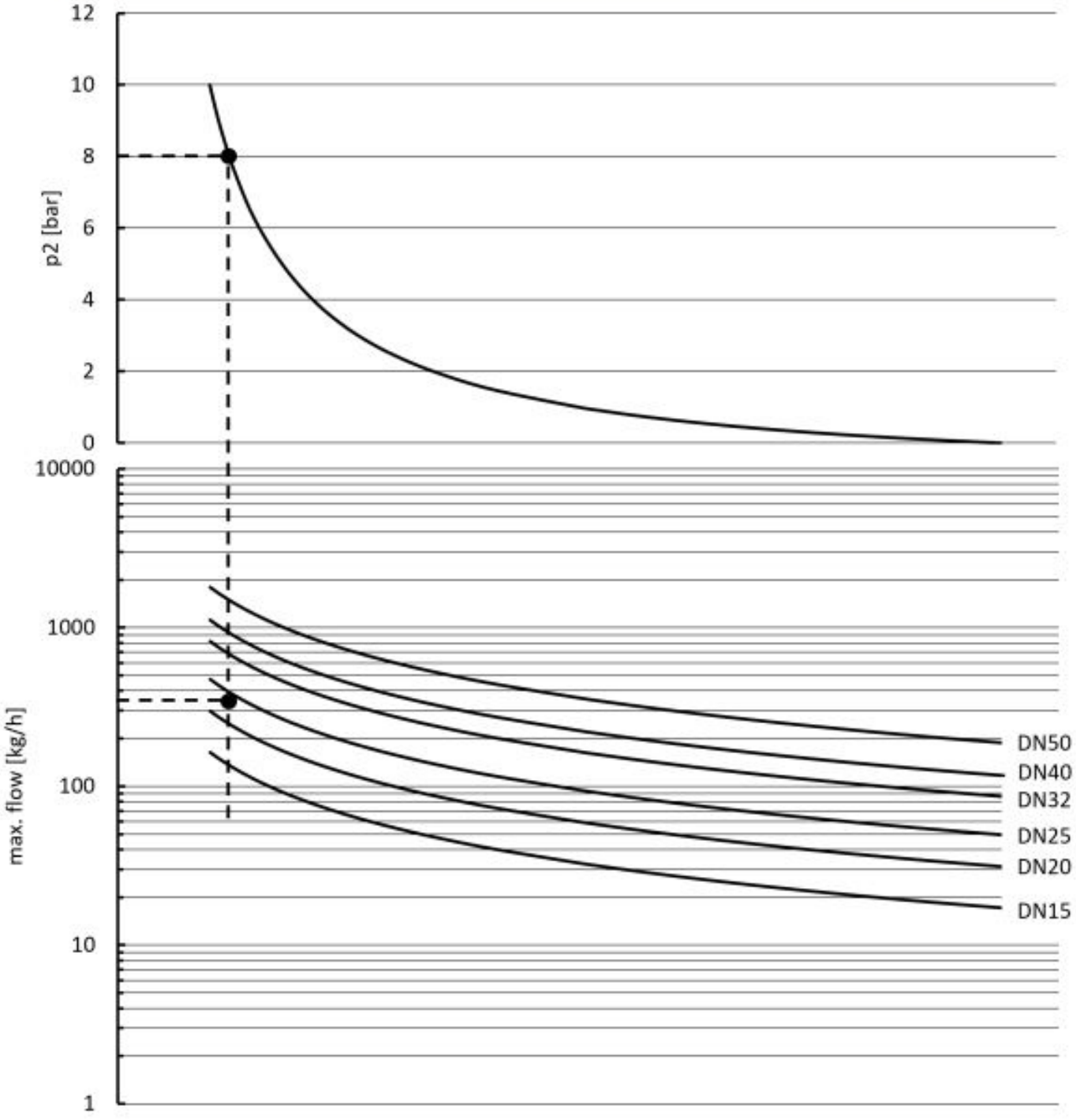

Auslegungsbeispiel:

Nennweitenbestimmung für einen Druckminderer mit Eingangsdruck (p1) von 10 bar und einen gewünschten Ausgangsdruck (p2) von 8 bar. Abhängig von der maximalen Durchflussmenge kann die Nennweite abgelesen werden. Bei einer benötigten Menge von 350 kg/h muss ein Ventil der Nennweite DN25 verwendet werden (Kurve liegt oberhalb der benötigten Menge).

Artikelnummer:

Ausführung	Hinterdruck	Anschluss	Größe
DM22 – PTFE / EPDM / FEPM	**00** – 0,3 bis 2,0 bar 01 – 2,0 bis 5,0 bar 02 – 4,0 bis 10,0 bar	00 – Flansch DIN **01** – Flansch ANSI	**03** – DN15 04 – DN20 05 – DN25 06 – DN32 07 – DN40 08 – DN50

Beispiel Nr. DM22000103:

DM22	**00**	**01**	**03**

Druckminderer aus Edelstahl für Dampf bis 200°C

Hinterdruck:	0,3 bis 2,0 bar
Dichtung:	PTFE / EPDM / FEPM
Anschluss:	Flansch ANSI
Größe:	DN15

Abbildung ähnlich, technische und maßliche Änderung vorbehalten.