Gewinde-Kugelhahn Messing TYP GK01

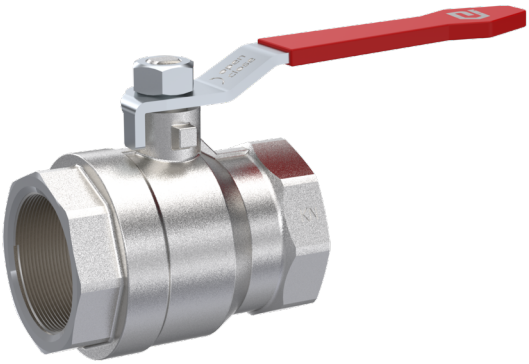

Beschreibung:

Gewinde Kugelhahn aus Messing mit Hebel in kompakter Bauweise, mit Messing-Kugel zum Absperren von Systemen. Ideal für den Maschinen und Anlagenbau.

Produktmerkmale:

- geeignet für neutrale und nicht neutrale **flüssige und gasförmige Medien**
- silikonfrei
- ausblassichere vernickelte Messingschaltwelle

Anschluss:
1/4", 3/8", 1/2", 3/4", 1", 1 1/4", 1 1/2", 2", 2 1/2", 3", 4" Zoll

Konstruktion:
voller Durchgang

Druck:
0 – 40 bar – je nach Ausführung

Bauart:	mit voller Durchgang DIN EN 1983
Gewinde:	Nach DIN ISO 228-1
Gehäusewerkstoff:	Messing vernickelt
Kugelwerkstoff:	Messing verchromt
Kugeldichtung:	PTFE
Schaltwellendichtung:	2 O-Ringe Viton
Hebelgriff:	Stahl verzinkt mit roter Kunststoffummantelung ab DN65 Aluminium rot lackiert
Temperatur:	-20°C bis +180°C (abhängig vom Betriebsdruck)

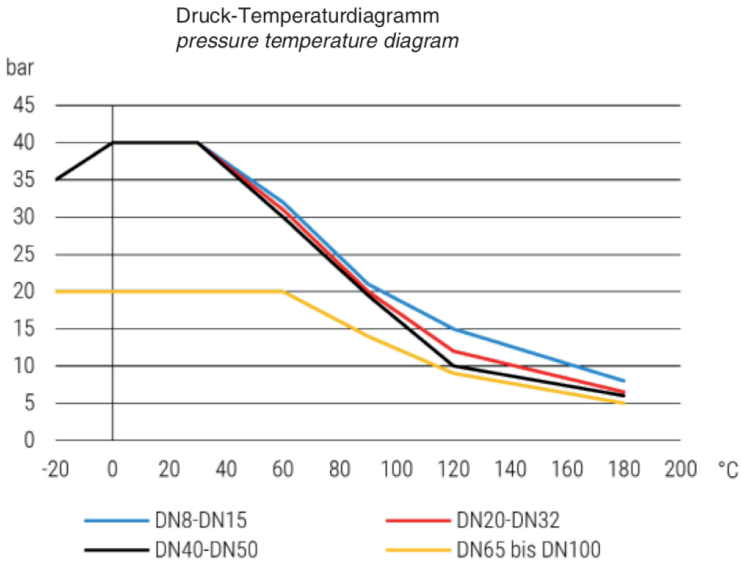

Version: Innengewinde x Innengewinde:

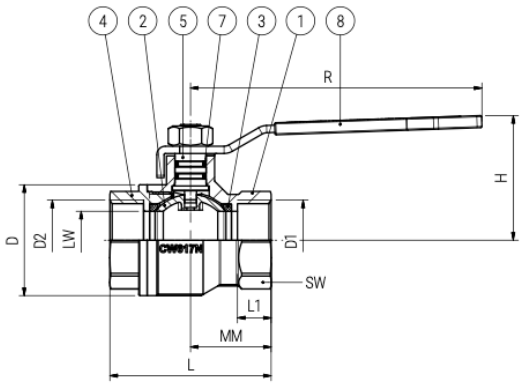

DN8 – DN50

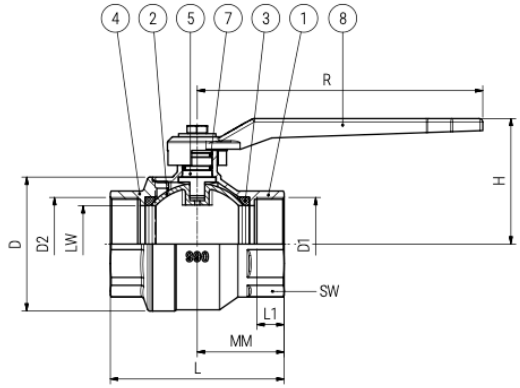

DN65-DN100

Abmessungen:

DN	LW	PN	D1 / D2	L	L1	H	R	SW	MM	Gewicht (kg)
8	8	40	G 1/4"	39	9,5	34,5	82	20	19,5	0,13
10	9,5	40	G 3/8"	39	9,5	34,5	82	20	19,5	0,11
15	14,7	40	G 1/2"	50	11	39	102	25	25	0,20
20	19	40	G 3/4"	56	11	42	102	31	28	0,28
25	23,8	40	G 1"	67	14	52	121	38	33,5	0,44
32	30	40	G 1 1/4"	77	14	56	121	48	38,5	0,67
40	38	40	G 1 1/2"	90	16	71,5	158	54	45	1,02
50	48	40	G 2"	106	18	79,5	158	66	53	1,52
65	65	20	G 2 1/2"	140	22	101,5	230	82	70	2,96
80	74	20	G 3"	167	29	120	270	96	83,5	5,06
100	98	20	G 4"	207	33	137,5	270	125	103,5	8,48

Materialtabelle

Nr.	Bezeichnung	Werkstoff	Materialbezeichnung
1	Gehäuse	Messing vernickelt	CW617N
2	Kugel	Messing verchromt	CW614N
3	Kugeldichtung	PTFE	-
4	Flansch / Nippel	Messing vernickelt	CW617N
5	Schaltwelle	Messing verchromt	CW614N
7	Spindeldichtung	FKM	-
8	Griff	Stahl verzinkt / Aluminium*	-

*Stahl verzinkt bei DN8 bis DN50 und Aluminium ab DN65

Version: Innengewinde x Außengewinde:

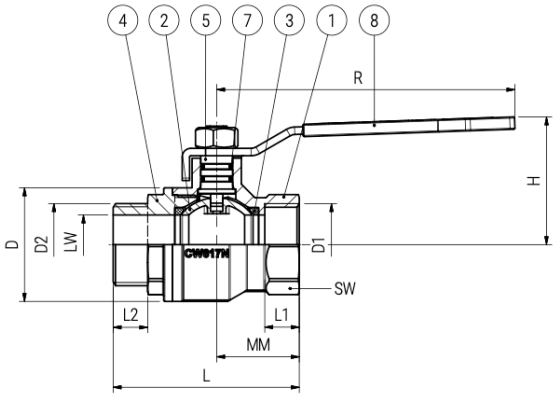

DN8 – DN50

Abmessungen:

DN	LW	PN	D1 / D2	L	L1	L2	H	R	SW	MM	Gewicht (kg)
8	6	40	G 1/4"	47,5	9,5	9	34,5	82	20	19,5	0,13
10	9	40	G 3/8"	47,5	9,5	9	34,5	82	20	19,5	0,13
15	14	40	G 1/2"	57,5	11	11	39	102	25	25	0,21
20	19	40	G 3/4"	65,5	11	12	42	102	31	28	0,32
25	24	40	G 1"	75,5	14	14	52	121	38	33,5	0,48
32	30	40	G 1 1/4"	86,0	14	15	56	121	48	38,5	0,75
40	38	40	G 1 1/2"	97,5	16	17	71,5	158	54	45	1,07
50	48	40	G 2"	114,5	18	19	79,5	158	66	53	1,70

Materialtabelle

Nr.	Bezeichnung	Werkstoff	Materialbezeichnung
1	Gehäuse	Messing vernickelt	CW617N
2	Kugel	Messing verchromt	CW614N
3	Kugeldichtung	PTFE	-
4	Flansch / Nippel	Messing vernickelt	CW617N
5	Schaltwelle	Messing verchromt	CW614N
7	Spindeldichtung	FKM	-
8	Griff	Stahl verzinkt	-

Artikelnummer:

Typ	Ausführung	Anschluss	Dichtung	Größe
GK01	**0 – Messing**	**0 – Innengewinde / Innengewinde** 1 – Innengewinde / Außengewinde*	**00 – PTFE**	01 – 1/4" 02 – 3/8" 03 – 1/2" 04 – 3/4" **05 – 1"** 06 – 1 1/4" 07 – 1 1/2" 08 – 2" 09 – 2 1/2" 10 – 3" 11 – 4"
Beispiel Nr. GK01000005:				
GK01	**0**	**1**	**00**	**05**

Gewinde-Kugelhahn
Ausführung: Messing
Dichtung: PTFE
Größe: 1"
Anschluss: Innengewinde / Innengewinde

*Version mit Anschluss Innengewinde/Außengewinde nur bis Größe 2" verfügbar

Abbildung ähnlich, technische und maßliche Änderung vorbehalten.