Hochdruck-Kugelhahn Edelstahl TYP GK06 / Stahlguss GK0601

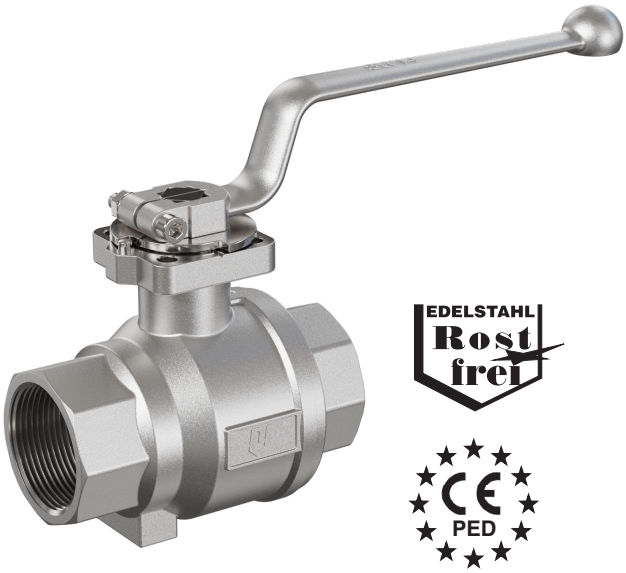

Beschreibung:

Hochdruck-Kugelhahn mit Gewindeanschluss aus Edelstahl oder Stahlguss mit vollem Durchgang, Druck bis zu 100 bar. Edelstahl-Kugel zum Absperren von Systemen.

Produktmerkmale:

- geeignet für neutrale und nicht neutrale **flüssige und gasförmige Medien**
- zweiteiliges Gehäuse
- silikonfrei
- Schaltwellendichtung PTFE tellervorgespannt
- ausblassichere Schaltwelle wartungsfrei für hohe Schaltzyklen
- Baulänge nach DIN 3202-M3
- Montageflansch nach DIN ISO 5211

Anschluss:
1/4", 3/8", 1/2", 3/4", 1", 1 1/4", 1 1/2", 2" Zoll

Konstruktion:
voller Durchgang

Druck:
0 – 100 bar – je nach Ausführung

Typ	Gehäusewerkstoff	Kugeldichtung & Spindeldichtung & Gehäusedichtung	Temperatur	Druck	Betätigung	Zulassung
GK0600	Edelstahl 1.4408	00 – PTFE TFM & FKM & PTFE TFM	-20°C bis +215°C	PN100	Handhebel	--
	Edelstahl 1.4408	05 – PTFE TFM & FKM	-20°C bis +60°C	PN40 (max. 30 bar)	Handhebel	geeignet für Medium Sauerstoff*
	Edelstahl 1.4408	06 – TFM & VMQ/PTFE & VMQ/TFM	-50°C bis +180°C	PN40	Handhebel	TA-Luft
GK0601	Stahlguss 1.0619 verzinkt	00 – PTFE TFM & FKM & PTFE TFM	-20°C bis +215°C	PN100	Handhebel	--
	Stahlguss 1.0619 verzinkt	05 – PTFE TFM & FKM	-20°C bis +60°C	PN40 (max. 16 bar)	Handhebel	geeignet für Medium Sauerstoff*
GK0602	Edelstahl 1.4408	00 - PTFE TFM & FKM & PTFE TFM	-20°C bis +215°C	PN100	ohne Handhebel	--
	Edelstahl 1.4408	01 – PTFE & EPDM & PTFE	0°C bis +65°C (kurzzeitig bis +95°C)	PN10	ohne Handhebel	DVGW W Trinkwasserzulassung nach DIN EN 13828 und DVGW W 570-1
	Edelstahl 1.4408	02 – PTFE & FKM & PTFE TFM	-20°C bis +60°C	PN16	ohne Handhebel	DVGW G Gas-Zulassung nach DIN EN 13774 und GAR EU/2016/426
	Edelstahl 1.4408	03 – PTFE & FKM & PTFE TFM	-20°C bis +180°C	PN40 - max. Differenzdruck 7,0 bar	ohne Handhebel	--
	Edelstahl 1.4408	04 – PTFE & FKM & PTFE TFM	-20°C bis +180°C	PN40	ohne Handhebel	--

Bauart: zweiteiliges Gehäuse mit vollem Durchgang
Kugelwerkstoff: Edelstahl 1.4408
Hebelgriff: Edelstahl 1.4301
Zulassungen: **TA-Luft** nach DIN EN ISO 15848 (außer PN100 Version)
LABS konform nach VDMA 24364

*mit für Sauerstoff geeignetem Schmiermittel, öl- und fettfrei. Einzeln verpackt. Dadurch können wir leider bei dieser Ausführung keine Automatisierung des Kugelhahns vornehmen bzw. anbieten.

Druck-Temperatur-Diagramme:

Druck-Temperatur-Diagramm pressure-temperature-diagram

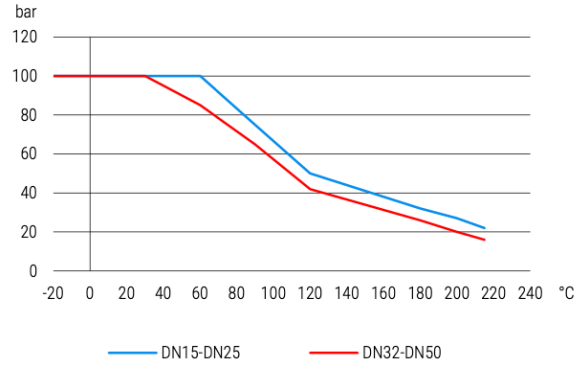

Druck-Temperatur-Diagramm pressure-temperature-diagram

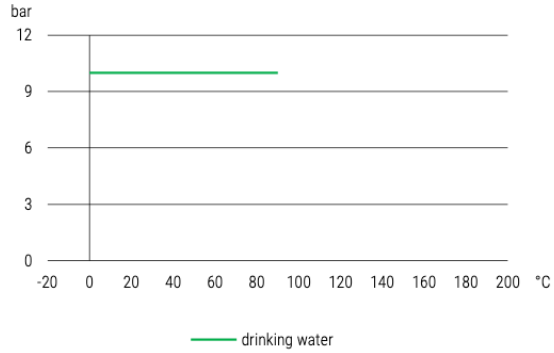

Druck-Temperatur-Diagramm pressure-temperature-diagram

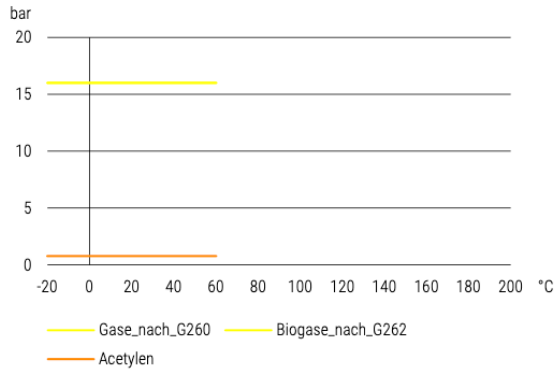

Druck-Temperatur-Diagramm pressure-temperature-diagram

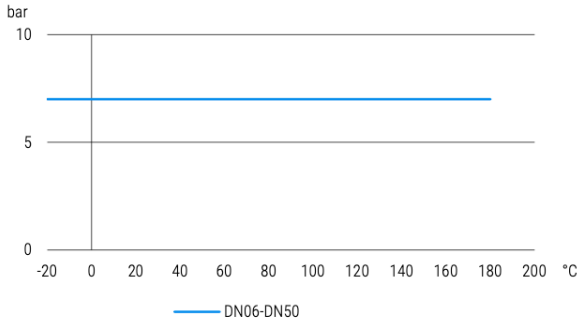

Drehmomente:

PN100-Ausführung:

Nennweite	Losbrechdrehmomente in Nm				
DN	PN0	PN7	PN16	PN40	PN100
15	7	7	7	7	10
20	13	13	13	13	15
25	15	15	15	15	20
32	35	35	35	35	40
40	40	40	40	45	60
50	50	50	50	70	85

PN10-Ausführung DVGW Trinkwasser:

Nennweite	Losbrechdrehmomente in Nm				
DN	PN0	PN7	PN16	-	-
15	4	4	4	-	-
20	8	8	8	-	-
25	9	9	9	-	-
32	18	18	18	-	-
40	20	20	20	-	-
50	30	30	30	-	-

PN16-Ausführung DVGW Gas:

Nennweite	Losbrechdrehmomente in Nm				
DN	PN0	PN7	PN16	-	-
15	4	4	4	-	-
20	8	8	8	-	-
25	9	9	9	-	-
32	18	18	18	-	-
40	20	20	20	-	-
50	30	30	30	-	-

PN40-Ausführung (Differenzdruck max. 7 bar):

Nennweite	Losbrechdrehmomente in Nm				
DN	PN0	PN7			-
15	3	3			-
20	3	3			-
25	7	7			-
32	9	9			-
40	12	12			-
50	18	18			-

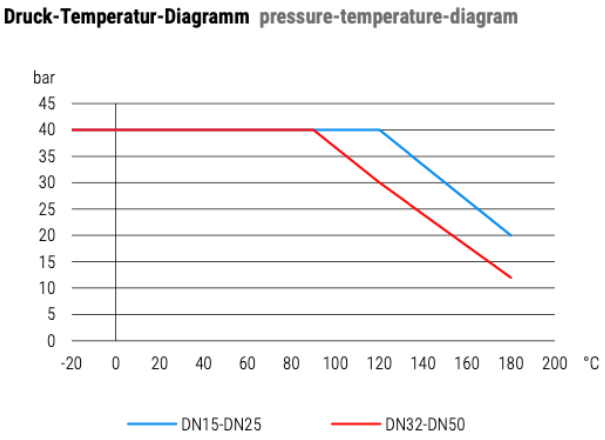

PN40-Ausführung:

Nennweite	Losbrechdrehmomente in Nm				
DN	PN0	PN7	PN16	PN40	-
15	5	5	5	5	-
20	7	7	7	7	-
25	12	12	12	12	-
32	25	25	25	25	-
40	28	28	28	28	-
50	45	45	45	45	-

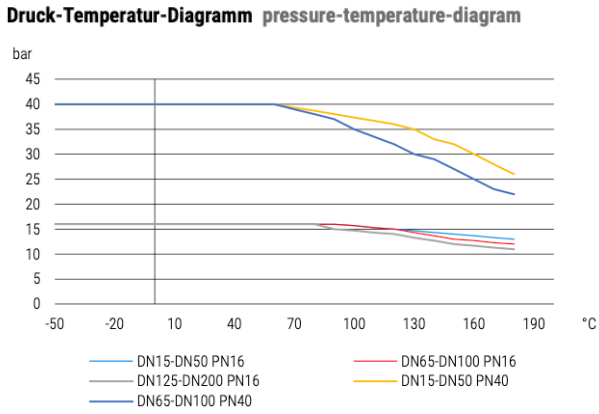

Tieftemperatur PN40-Ausführung:

Nennweite	Losbrechdrehmomente in Nm			
DN	PN0	PN7	PN16	PN40
15	7	7	7	7
20	8	8	8	8
25	9	9	9	10
32	18	18	18	25
40	25	25	25	35
50	30	30	30	50

Werkstoffe:

Nr.	Benennung	Werkstoff GK06	Werkstoff GK0601
1	Gehäuse	Edelstahl 1.4408	Stahlguss 1.0619 verzinkt
2	Kugel	Edelstahl 1.4408	Edelstahl 1.4408
3*	Kugeldichtung	*siehe Typenübersicht	*siehe Typenübersicht
4	Flansch/Nippel	Edelstahl 1.4408	Stahlguss 1.0619 verzinkt
5	Schaltwelle	Edelstahl 1.4401	Edelstahl 1.4401
6	Anschlagscheibe	Edelstahl 1.4301	Edelstahl 1.4301
7	Spindeldichtung	*siehe Typenübersicht	*siehe Typenübersicht
8*	Griff	Edelstahl 1.4301	Edelstahl 1.4301
9	Gehäusedichtung	*siehe Typenübersicht	*siehe Typenübersicht
10	Anlaufring	PTFE	PTFE
11	Anschlagstift	Edelstahl A2	Edelstahl A2
12	Packung	PTFE	PTFE
13	Tellerfeder	Federstahl 1.4310	Federstahl 1.4310
14	Federring	Federstahl	Federstahl
15	Packungsmutter	Edelstahl 1.4404	Edelstahl 1.4404

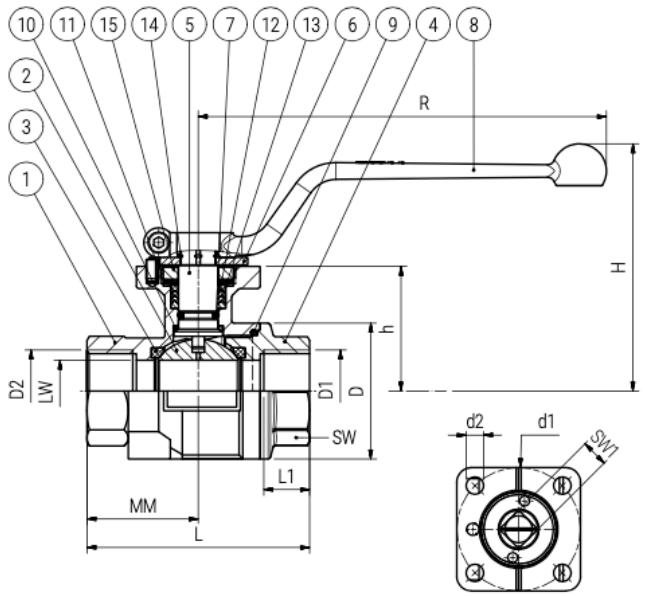

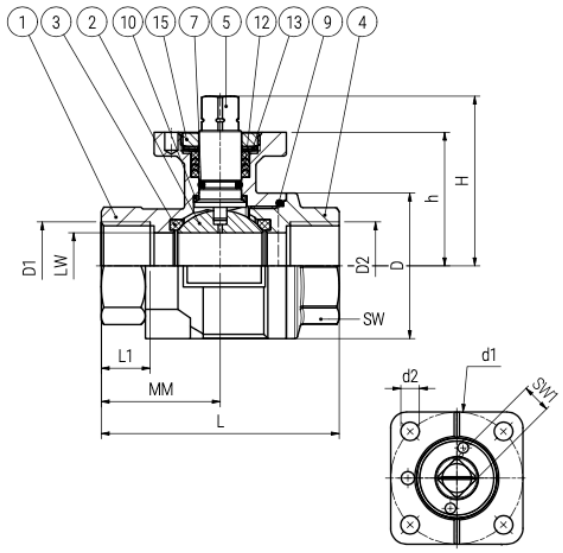

Abmessungen:

DN	LW	D1, D2	L	L1	MM	R	H	H	h	D	SW	SW1	M	d1	d2	Gewicht
		DIN EN 10226-1					Handhebel	ohne Handhebel					DIN ISO			
15	15	Rp 1/2"	75	14,5	37,5	130	69,5	43,5	33,5	36	27	9	F03	36	6	0,51
20	20	Rp 3/4"	80	16,5	40	130	73,0	47	37,0	45	32	9	F03	36	6	0,63
25	25	Rp 1"	90	18,5	45	167	102,0	64	50,5	55	41	11	F05	50	7	1,16
32	32	Rp 1 1/4"	110	23,5	55	167	108,0	70	56,5	68	50	11	F05	50	7	1,69
40	40	Rp 1 1/2"	120	24,5	60	188	124,0	82,5	67,0	80	55	14	F05	50	7	2,38
50	50	Rp 2"	140	26,5	70	188	132,0	90,5	75,0	96	70	14	F05	50	7	3,76

Artikelnummer:

Typ	Ausführung	Dichtung**	Größe
GK06	**00 – Edelstahl**	**00 – TFM (PN100)**	01 – 1/4"
	01 – Stahlguss verzinkt	01 – DVGW-W	02 – 3/8"
	02 – Edelstahl ohne Handhebel	02 – DVGW-G	03 – 1/2"
		03 – PTFE (PN40/Diff.: 7bar max)	04 – 3/4"
		04 – PTFE (PN 40)	**05 – 1"**
		05 – Sauerstoff (PN40)*	06 – 1 1/4"
		06 – Tieftemperatur (PN40)	07 – 1 1/2"
			08 – 2"
Beispiel Nr. GK06000005:			
GK06	**00**	**00**	**05**

Hochdruck-Gewinde-Kugelhahn
Ausführung: Edelstahl
Dichtung: TFM
Größe: 1"

Hinweis:
* Mit für Sauerstoff geeignetem Schmiermittel, öl- und fettfrei. Einzeln verpackt. Dadurch können wir leider bei dieser Ausführung keine Automatisierung des Kugelhahns vornehmen bzw. anbieten.
** Übersicht der möglichen Kombinationen zwischen Materialien, Dichtungen und Nennweiten siehe Tabelle Seite 1

Abbildung ähnlich, technische und maßliche Änderung vorbehalten.