Schmutzfänger Gewinde TYP SZ01

Beschreibung:

Ein Schmutzfänger kommt immer dann zum Einsatz, wenn flüssige Medien wie Wasser gefiltert bzw. gereinigt werden müssen.

Produktmerkmale:

- geeignet für Flüssigkeiten und Druckluft
- Filterung von Medien
- mit Entleerungsöffnung
- herausnehmbarer Edelstahl Filter
- mit Verschlussstopfen

Anschluss:	**Konstruktion:**	**Temperatur:**	**Druck:**
1/4" Zoll - 2" Zoll	Y-Bauart	-50°C bis +200°C Druck-Temperatur Diagramm beachten	0 – 16 bar

Bauart:	Schmutzfänger Y-Bauart mit Verschlusstopfen
Anschluss:	Innengewinde BSP ISO 228/1
Gehäusewerkstoff (1):	Edelstahl 1.4408 / A 351 CF8M
Filter (2):	Edelstahl 1.4401 / AISI 316
Gehäuse Dichtung (3):	PTFE
Haube Werkstoff (4):	Edelstahl 1.4408 / A 351 CF8M
Kappe Dichtung (5):	PTFE
Kappe Werkstoff (6):	Edelstahl 1.4408 / A 351 CF8M
Temperatur:	-50°C bis +200°C
Druck:	PN16
Maschenweite Sieb:	1mm (1000 µ)

CE: - ¼" – 1": keine CE-Kennzeichnung
- 1 ¼" – 2": CE0036 gemäß 2014/68/EU für Flüssigkeiten und Gase der Gruppe 1

Explosionszeichnung:

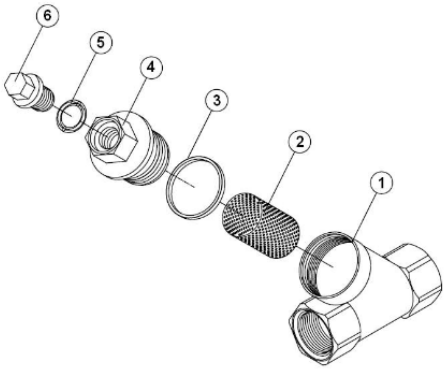

Abmessungen:

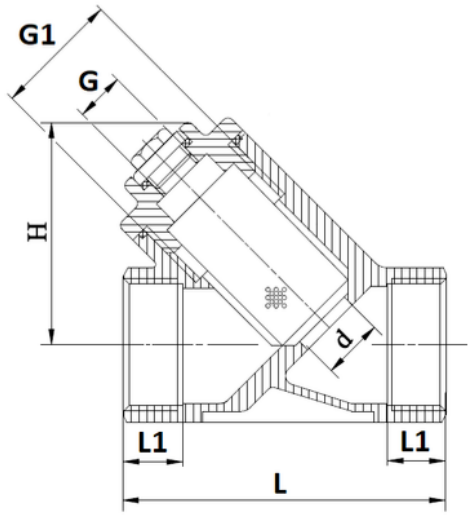

Filtergröße:

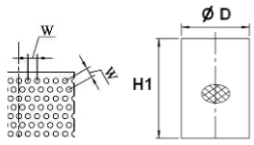

DN	L	L1	Ø d	G	G1	H	W	Ø D	H1	Kvs	Gewicht
Zoll	mm	mm	mm	Zoll	mm	mm	mm	mm	mm	m^3/h	kg
G 1/4"	64	15	9,5	1/4"	M24 x 1,5	43	2	19	29	3,5	0,22
G 3/8"	64	15	12	1/4"	M24 x 1,5	43	2	19	29	4,5	0,22
G 1/2"	64	15	15	1/4"	M24 x 1,5	45	2	19	29	5,7	0,23
G 3/4"	80	16	20	1/4"	M30 x 1,5	52	2	23,5	40,5	7,9	0,35
G 1"	89	18	25	3/8"	M40 x 1,5	68	2	33	49	16	0,62
G 1 1/4"	106,5	22	32	1/2"	M42 x 1,5	70	2	36	54	23	0,84
G 1 1/2"	118	22	38	1/2"	M50 x 1,5	80	2	44	64	36	1,08
G 2"	139	25	49	1/2"	M60 x 1,5	98	2	54	76	50	1,65

Druck-Temperatur-Diagramm (nicht für Dampf):

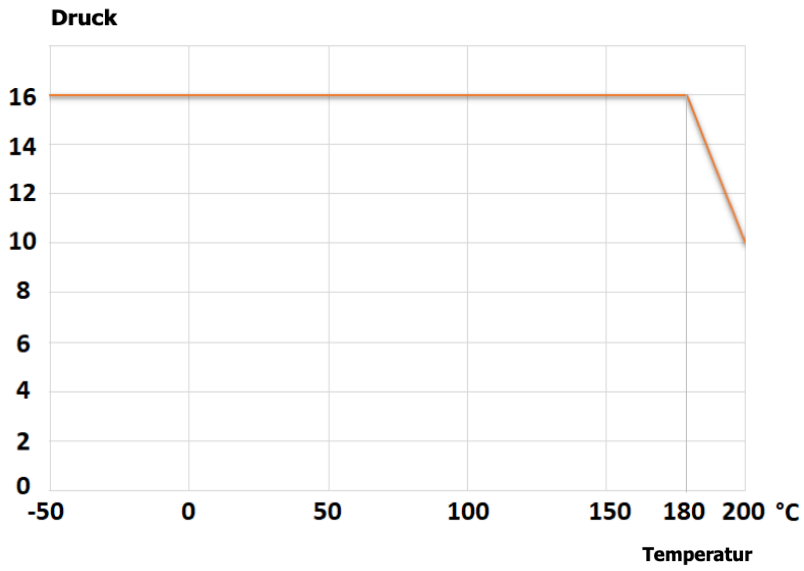

Einbau:

- Horizontaler Einbau oder Vertikaler Einbau mit absteigender Fließrichtung
- Fließrichtung des Pfeils auf dem Schmutzfänger beachten

Optionen:

- Lebensmittelzulassung nach Verordnung (EG) NR. 1935/2004 auf Anfrage

Artikelnummer:

Typ	Material	Druck	Größe
SZ01	**00 – Edelstahl**	**00 – PN16**	01 – 1/4"
			02 – 3/8"
			03 – 1/2"
			04 – 3/4"
			05 – 1"
			06 – 1 1/4"
			07 – 1 1/2"
			08 – 2"

Beispiel Nr. SZ01000004:

SZ01	**00**	**00**	**04**

Schmutzfänger aus Edelstahl
Druck: PN16
Größe: 3/4"

Abbildung ähnlich, technische und maßliche Änderung vorbehalten.